第６３回中国高等学校バレーボール選手権大会山口県予選会

平成２３年４月１０日（日）・１６日（土）・１７日（日）
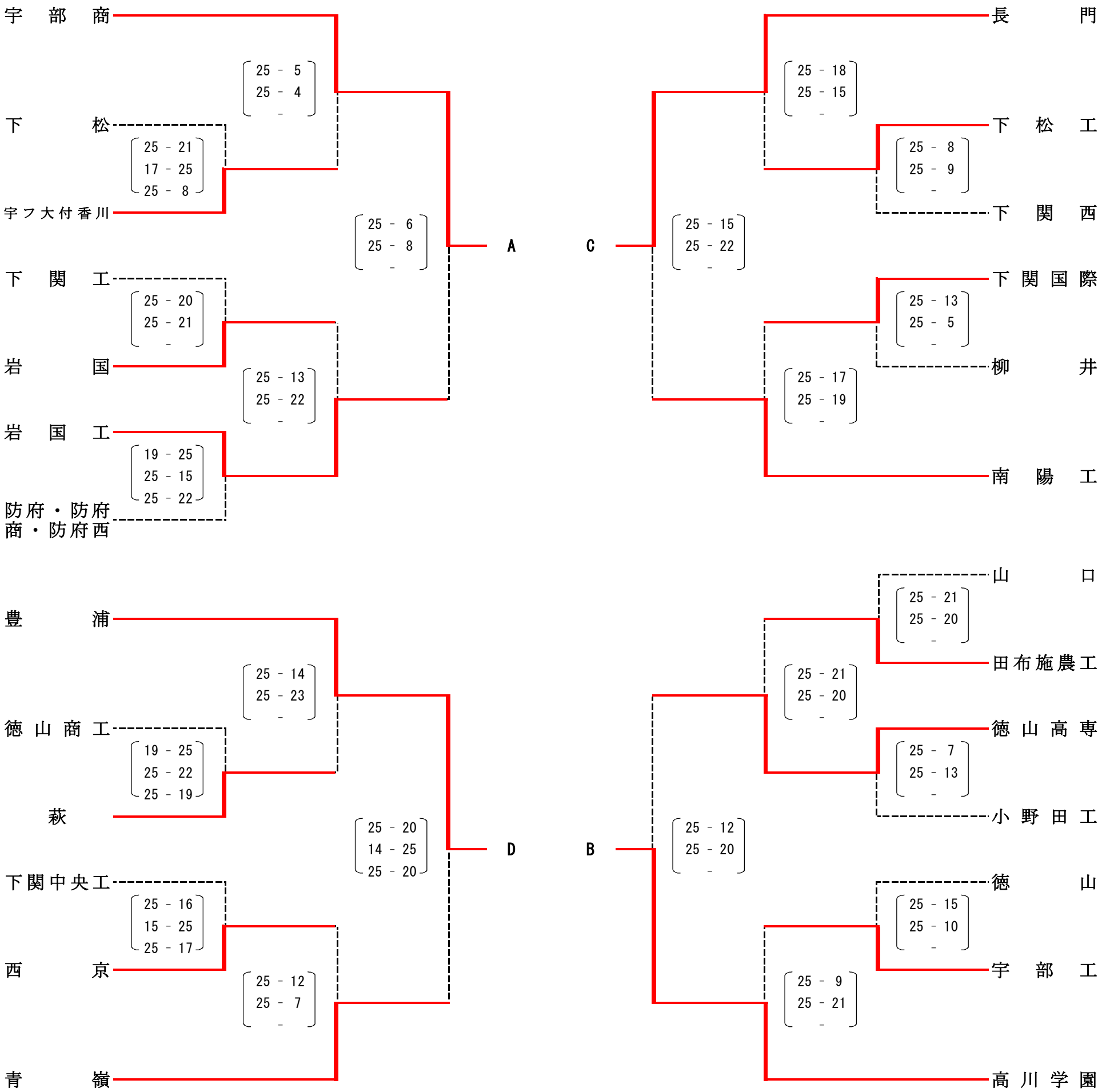
《　男　子　》